Д. Серікбаев атындағы ШЫҒЫС ҚАЗАҚСТАН МЕМЛЕКЕТТІК ТЕХНИКАЛЫҚ УНИВЕРСИТЕТІ

«Инженерлік графика» пәні бойынша тапсырма

Тапсырма: Құбырлық қосылысты орындау

Ескерту: Бұл тапсырманы орындамас бұрын 9-аптада ұсынылған дәрісті оқып шығу керек. Бақылау жұмысына тапсырма жеке-жеке нұсқа бойынша беріледі.

1-кестеден нұсқа бойынша $D_{\text{ө}}$ -мәнін таңдағаннан кейін, осы $D_{\text{ө}}$ -мәні бойынша 2-кестеден құбыр және қосушылардың қажетті конструкторлық өлшемдерін аламыз. Нұсқа бойынша қосушы фитингті (1-сурет) таңдаймыз. Өлшемдердің барлығы мм берілген. 1-6 аралығындағы нұсқалар масштабты екі есе үлкейтіп аламыз.

Таңдалынған өлшемдер бойынша құбыр қосылысының сызбасын орындау. Қимасын орындау. Негізгі өлшемдерін қою. Стандарт бөлшектерді сипаттап жазу. Тапсырма А3 форматында (үлгі 3-суретте көрсетілген) орындалады.

Құбырлы қосындыларға арналған тапсырма:

Кесте 1- Құбыр өлшемдері (МЕСТ 3262-75)

Нұсқа №	Шартты өту (құбырдың өтпелі қуысы) $D_{\text{ө}}$ - мм	Қосушы МЕСТ - бойынша	Нұсқа №	Шартты өту $D_{\text{ө}}$ - мм	Қосушы МЕСТ - бойынша
1	8	8954-75	16	32	8954-75
2	8	8948-75	17	32	8946-75
3	8	8946-75	18	32	8948-75
4	10	8954-75	19	40	8954-75
5	10	8946-75	20	40	8946-75
6	10	8948-75	21	40	8948-75
7	15	8946-75	22	50	8954-75
8	15	8948-75	23	50	8946-75
9	15	8954-75	24	50	8948-75
10	20	8946-75			
11	20	8948-75			
12	20	8954-75			
13	25	8946-75			
14	25	8948-75			
15	25	8954-75			

2-кесте - Құбыр және қосушылардың конструкторлық өлшемдері

$D_ө$	Белгіленуі	d	d_1	d_2	ℓ	$ℓ_1$	S_1	S_2	b	b_1	b_2	C	L	L_1	h	Қабырға саны
8	G1/4	13,158	11,446	13,5	9,0	7,0	2,5	3,5	3,0	2,0	3,5	1,5	21	22	2	2
10	G3/8	16,663	14,957	17,0	10,0	8,0	2,5	3,5	2,0	2,0	3,5	1,5	25	24	2	2
15	G3/8	20,956	18,632	21,4	12,0	9,0	2,8	4,2	3,5	2,0	4,0	2,0	28	28	2	2
20	G3/8	26,442	24,119	27,07	13,5	10,0	3,0	4,4	4,0	2,0	4,0	2,0	33	31	2	2
25	G1/4	33,250	30,252	34,0	15,0	11,0	3,3	5,2	4,0	2,5	4,5	2,5	38	36	2,5	4
32	G3/8	41,912	38,954	42,5	17,0	13,0	3,6	5,4	4,0	2,5	5,0	2,5	45	39	3	4
40	G3/8	47,805	44,847	48,5	19,0	15,0	4,0	5,8	4,0	3,0	5,0	2,5	50	43	3	4
50	G3/8	59,616	56,659	60,5	21,0	17,0	4,5	6,4	5,0	3,0	6,0	2,5	58	47	3,5	6

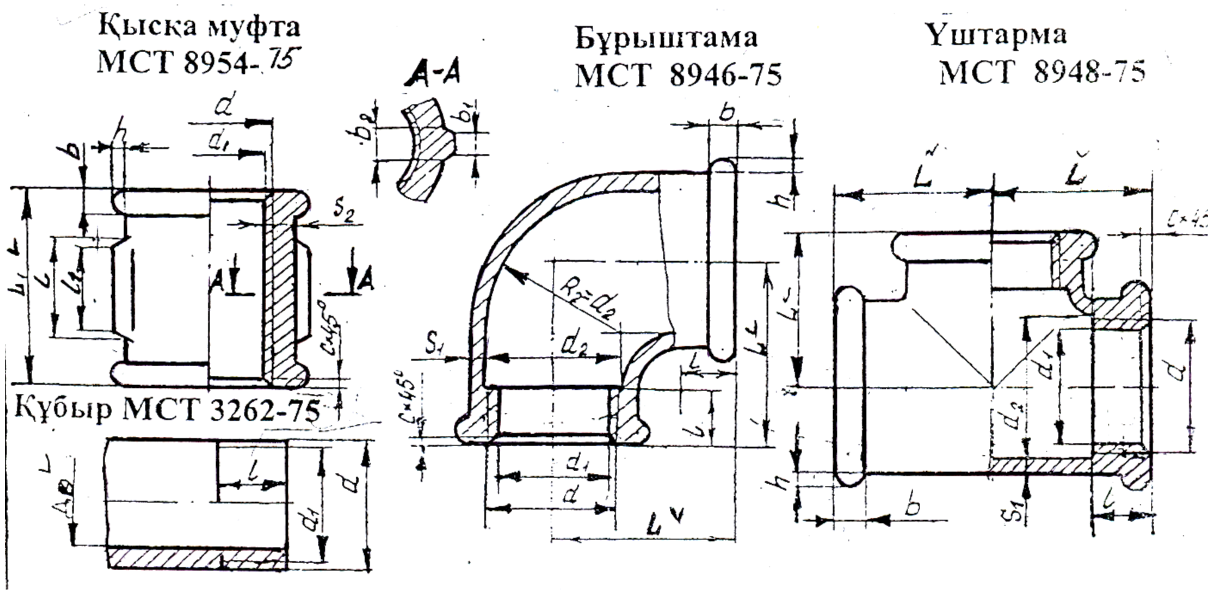

1-сурет-Қосушы фитингтер

Қосушы фитингтер

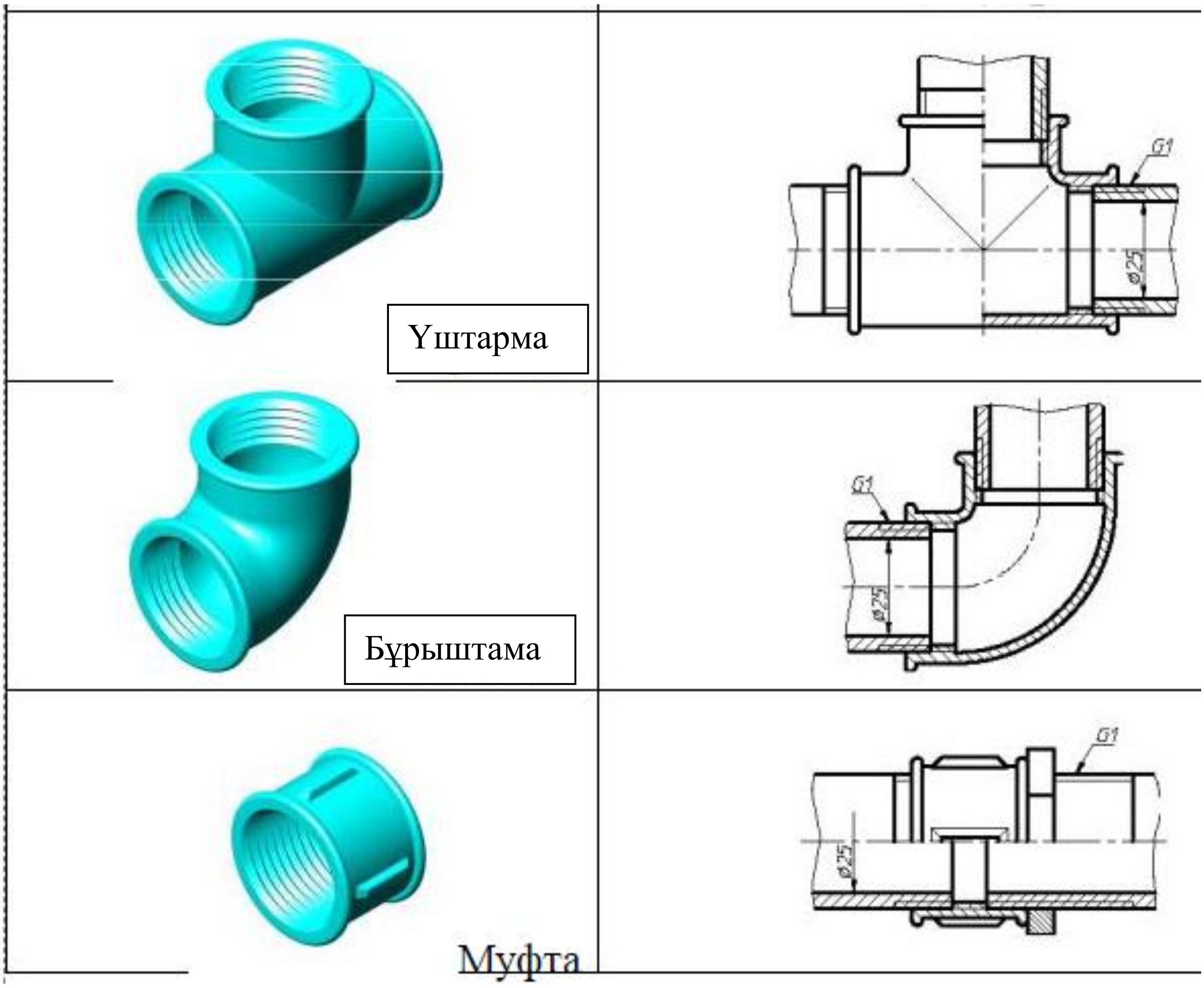

2-сурет - Құбырлық қосылыстар

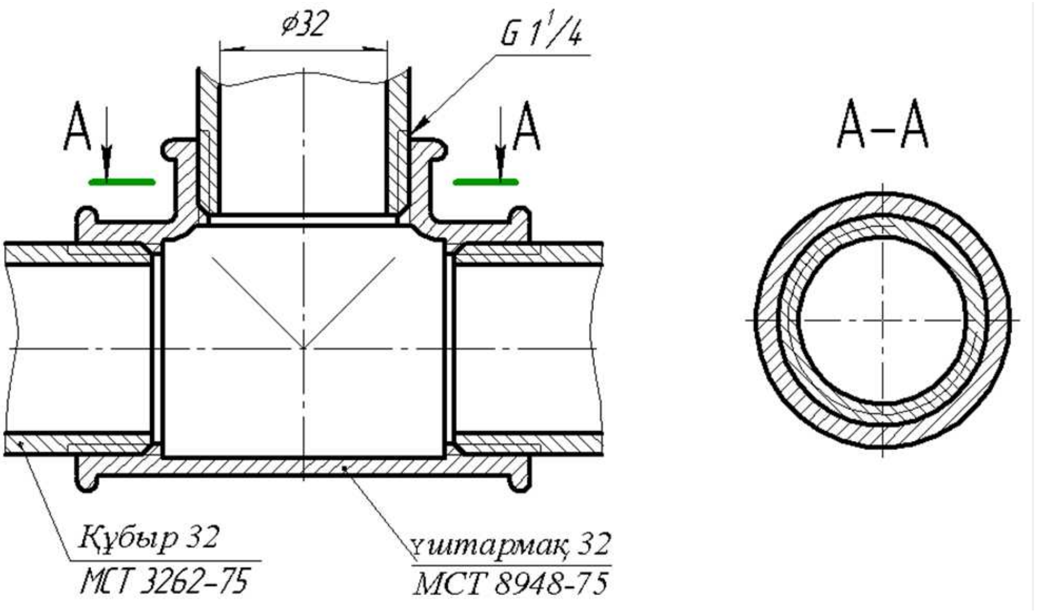

а) Үштармамен

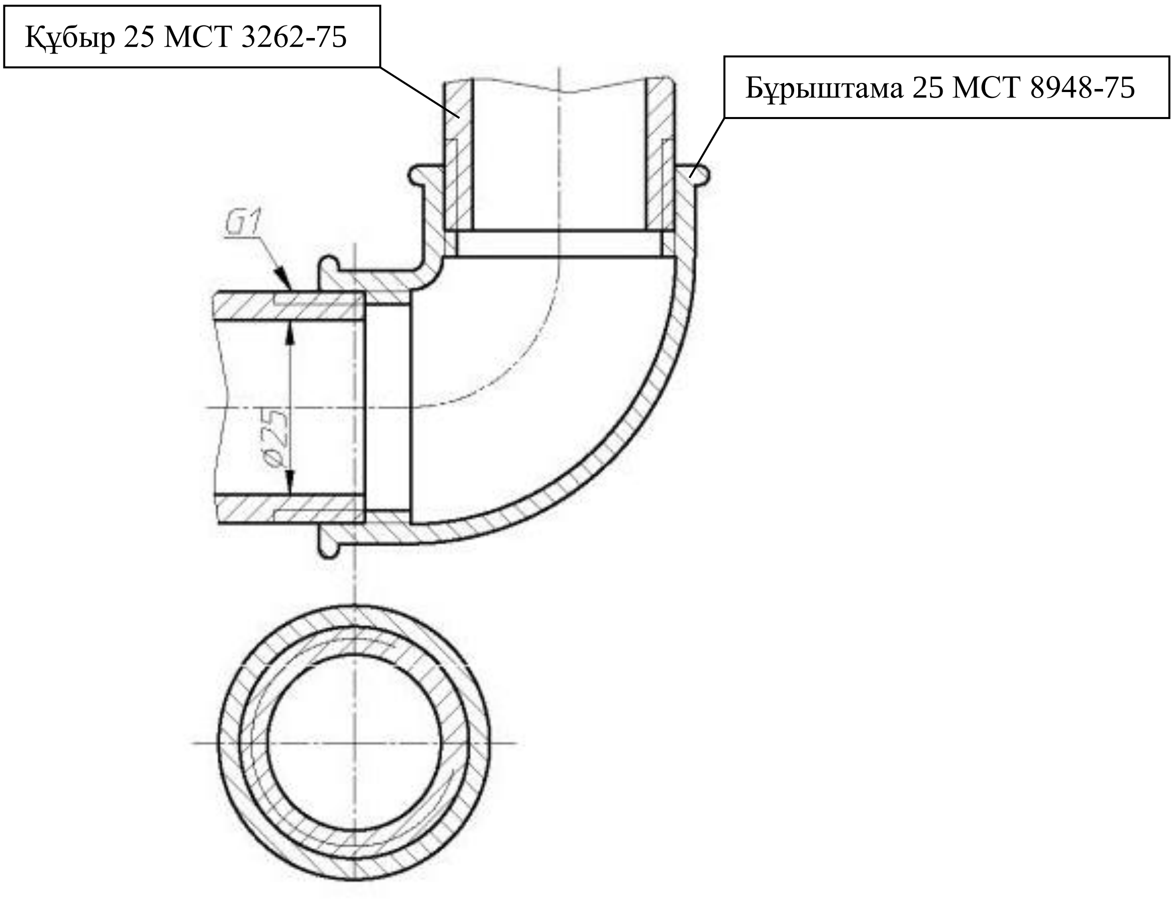

б) Бұрыштамамен

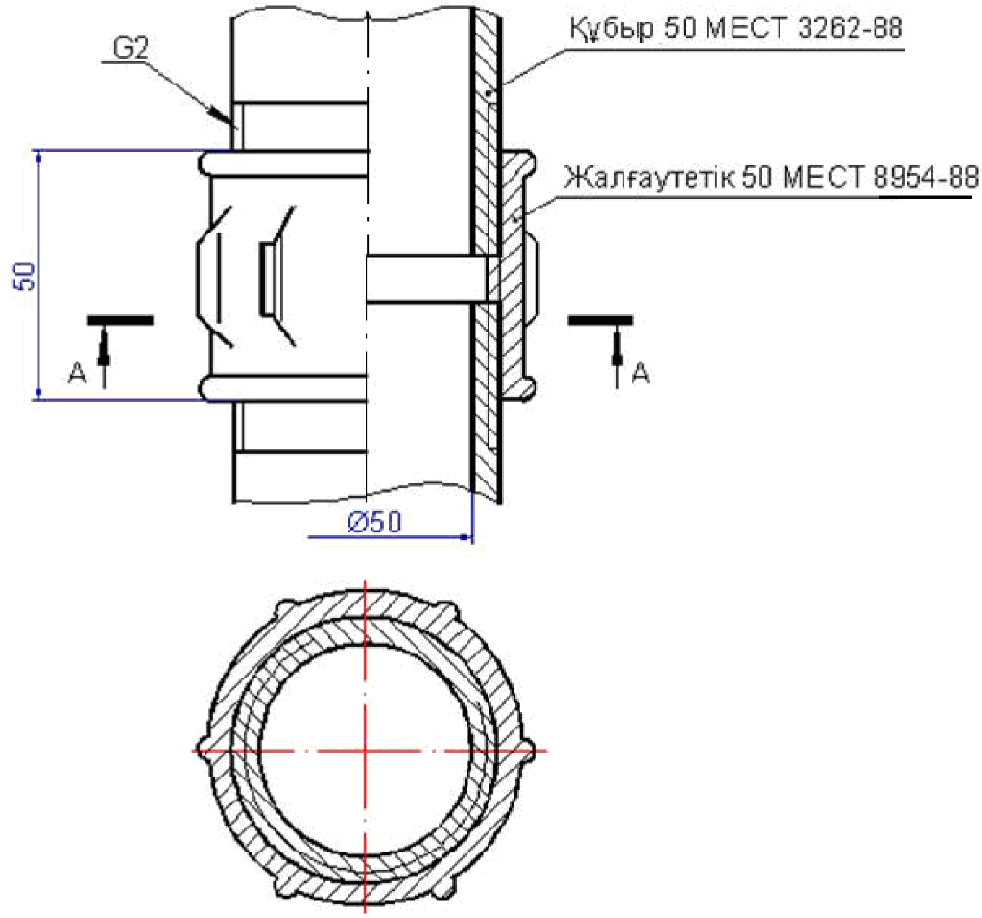

в) жалғаутетікпен (муфтамен)

3-сурет - Құбырлық қосылыстарды орындау үлгілері